仕様書

３Ｄカメラシステム

本仕様書は、改良のため変更する場合があります。

概要

・ 本システムは、従来のカメラでは把握が難しかった物体の位置関係（距離感）を、専用ゴーグル（３Ｄ映像：SIDE BY SIDE方式）で物体の位置関係を把握しやすくするシステムである。
・ カメラ本体内部には２台のカメラを組み込んでおり、制御器内部でカメラ映像を３Ｄ方式（SIDE　BY　SIDE方式）に変換しています。
・ 制御器は、2台のカメラそれぞれの映像出力端子を備え付けてあり通常のカメラとして使用する事もできます。

構成及び仕様

１．３Ｄカメラ本体　・・・・・・・・・・・・・・・・・・・・・・　１台
撮像素子　1／４インチＣＭＯＳ（ＮＴＳＣ）
画角　水平約５２°　垂直約４０°
ピント範囲　３Ｄカメラ本体前面から約１０ｃｍ～∞
照明　高輝度ＬＥＤ（制御器から調光可）
材質　アルミ合金（アルマイト処理）
構造　防水構造（水深１ｍ）、防振構造

２．制御器　・・・・・・・・・・・・・・・・・・・・・・・・・・・　１台
電源　ＡＣ１００Ｖ　（３Ａ）
出力映像　メインカメラ・３Ｄカメラ用　ＮＴＳＣ
ゴーグル用　ＨＤＭＩ（解像度はＨＤＭＩコントローラーによる）
※HDMIコントローラー　出力解像度設定1080P@60
材質　アルミ合金（塗装）

３．ゴーグル　・・・・・・・・・・・・・・・・・・・・・・・・・・・　１台
型番　Ｇ２／ＧＯＯＶＩＳ

４．カメラケーブル　・・・・・・・・・・・・・・・・・・・・・・　１本
長さ　８０ｍ（変更可）
直径　約Φ７mm

５．電源ケーブル　・・・・・・・・・・・・・・・・・・・・・・・　１本
長さ　２ｍ

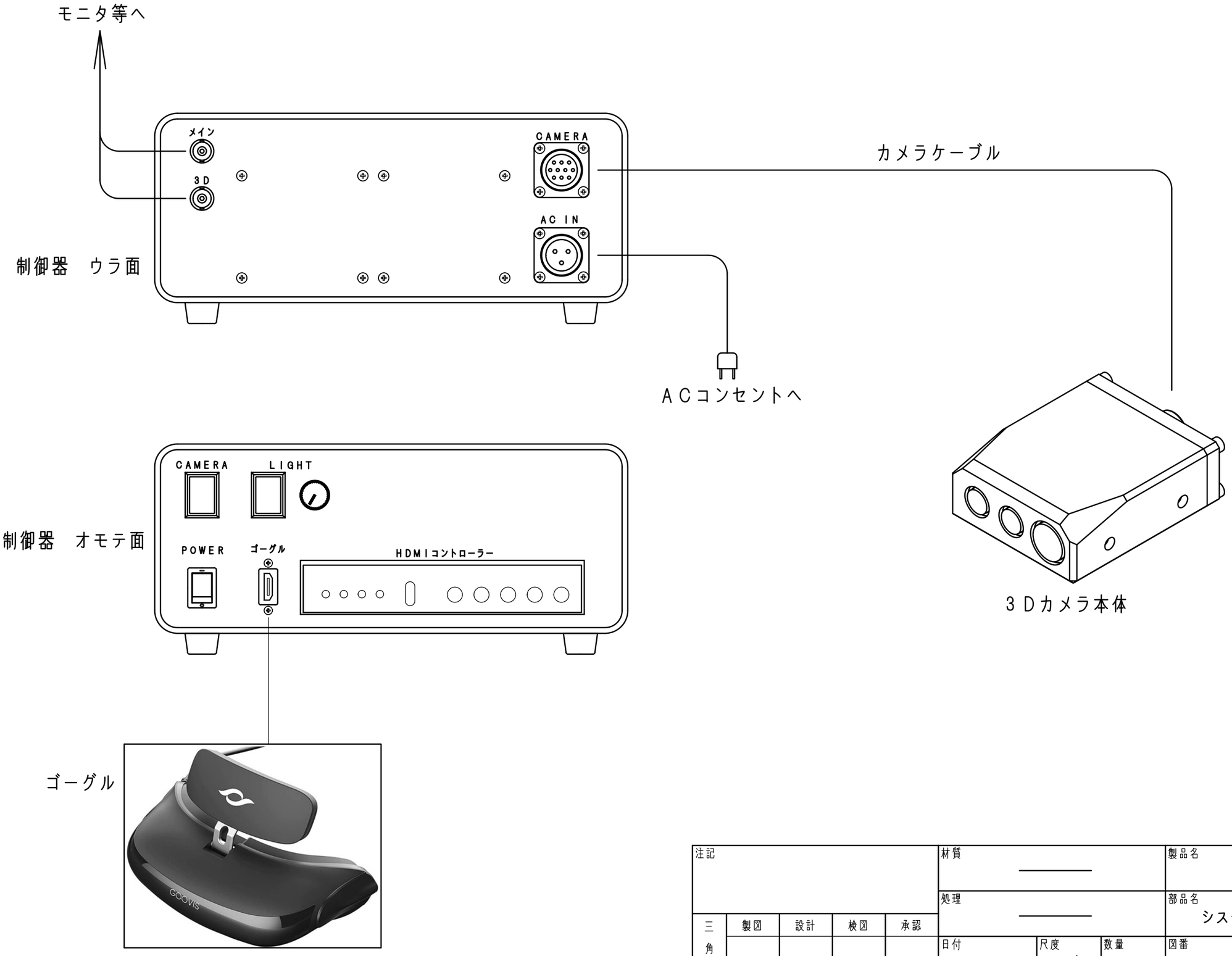

注記					材質			製品名
					処理			部品名 システム系統図
三角法	製図	設計	検図	承認	日付	尺度	数量 1式	図番

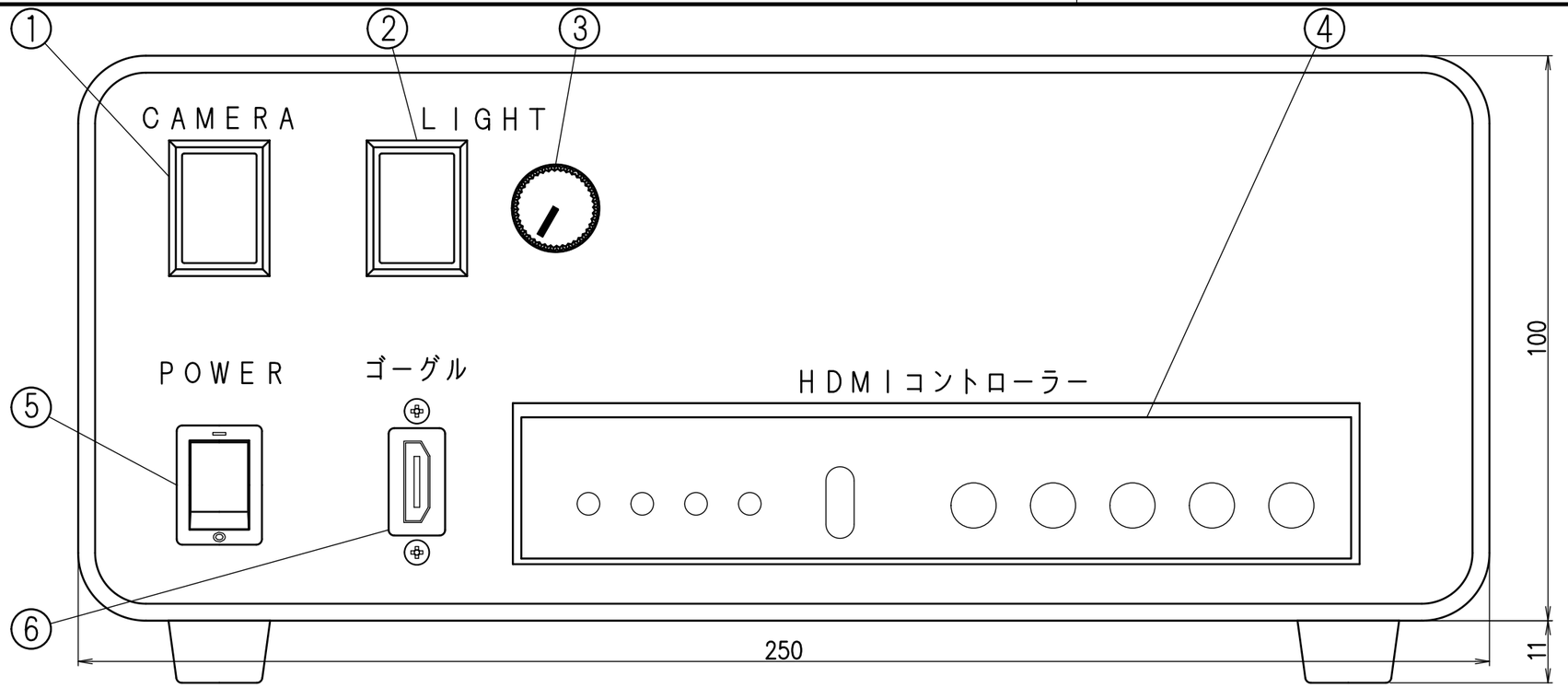

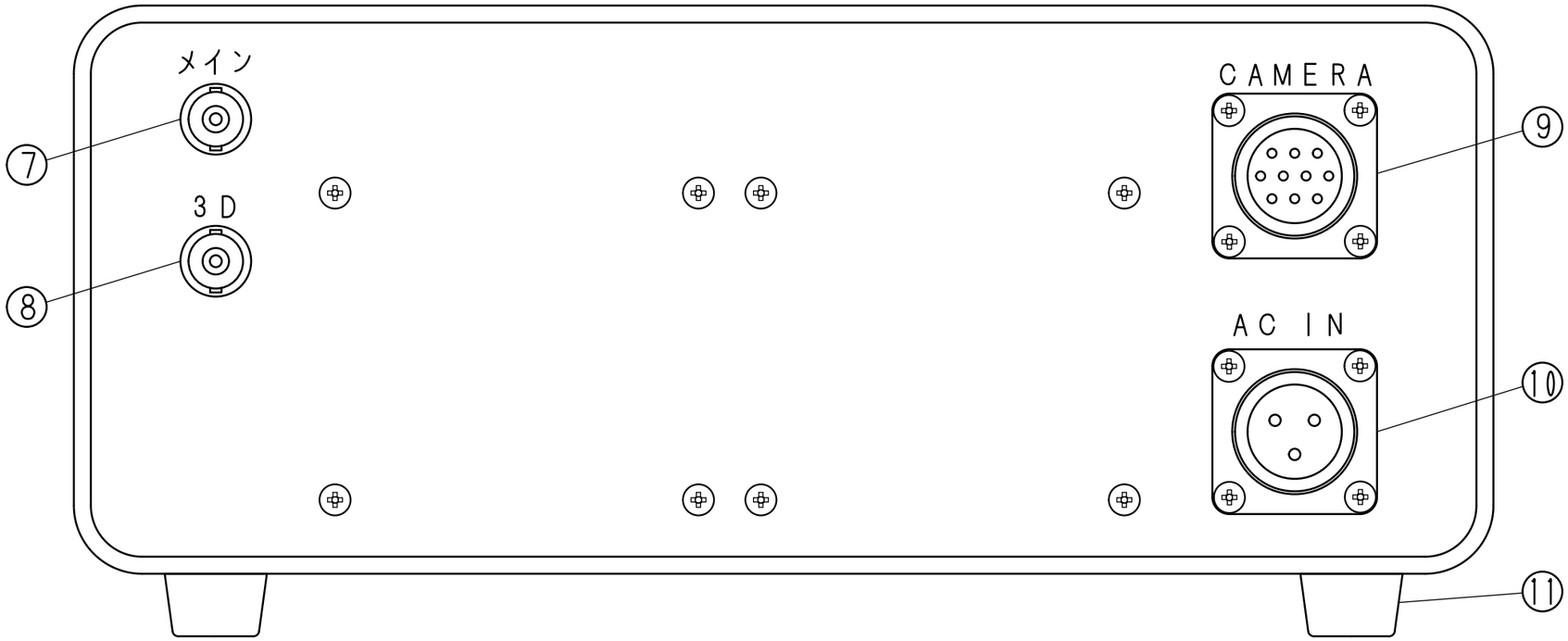

NO.	名　称
11	ゴム足
10	電源コネクタ　ワンタッチ式３Ｐ七星製
9	カメラコネクタ　ワンタッチ式１０Ｐ七星製
8	３Ｄカメラ映像出力端子　ＢＮＣ
7	メインカメラ映像出力端子　ＢＮＣ
6	３Ｄゴーグル接続コネクタ　ＨＤＭＩ
5	電源スイッチ　照光式
4	ＨＤＭＩコントローラー　３Ｄ映像作成用
3	メインライト調光ツマミ
2	メインライトスイッチ　照光式
1	カメラ電源スイッチ　照光式

奥行：２００
（突起物含まず）

注記					材質 アルミ合金		製品名
					処理 塗装：グレー		部品名 制御器外形図
三角法	製図	設計	検図	承認	日付	尺度 1/1	数量 1	図番

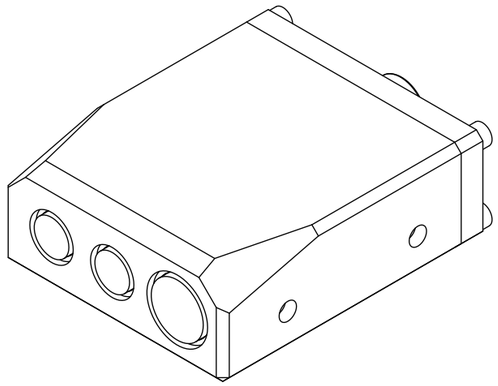

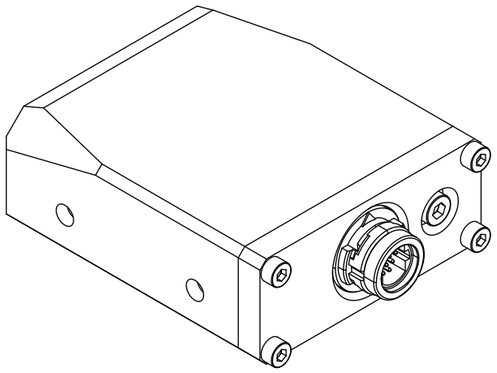

番号	名　称	備　考
6	水密検査用	
5	コネクタ	ワンタッチ防水１２Ｐヒロセ製
4	組付穴	座グリφ4深さ2.5×4箇所
3	ＬＥＤ	制御器から調光可
2	メインカメラ	ＮＴＳＣ
1	３Ｄ用カメラ	ＮＴＳＣ

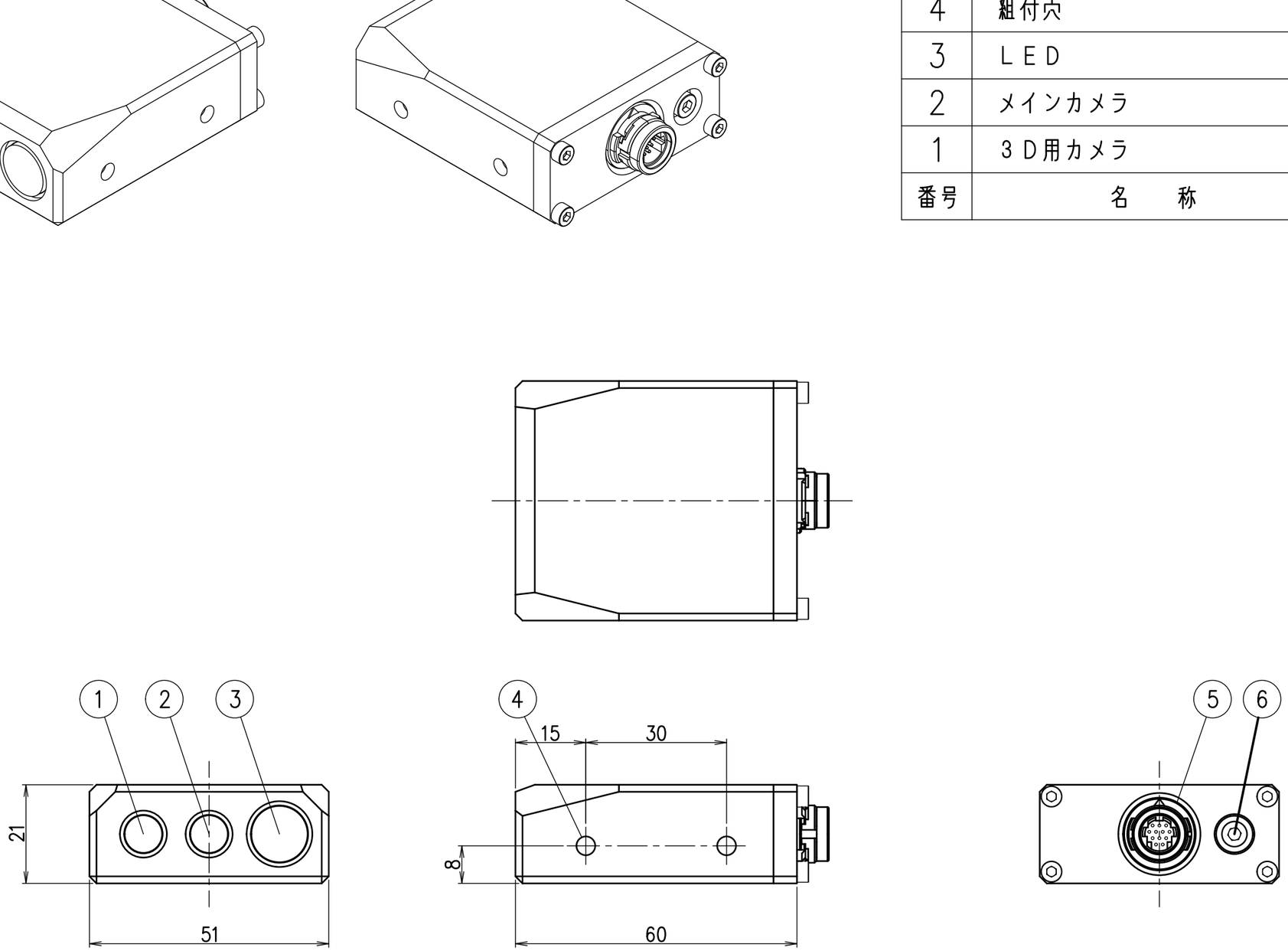

注記					材質 主部アルミ合金		製品名
					処理 白アルマイト		部品名 カメラ外形図
三角法	製図	設計	検図	承認	日付	尺度 1／1	数量 1ヶ	図番